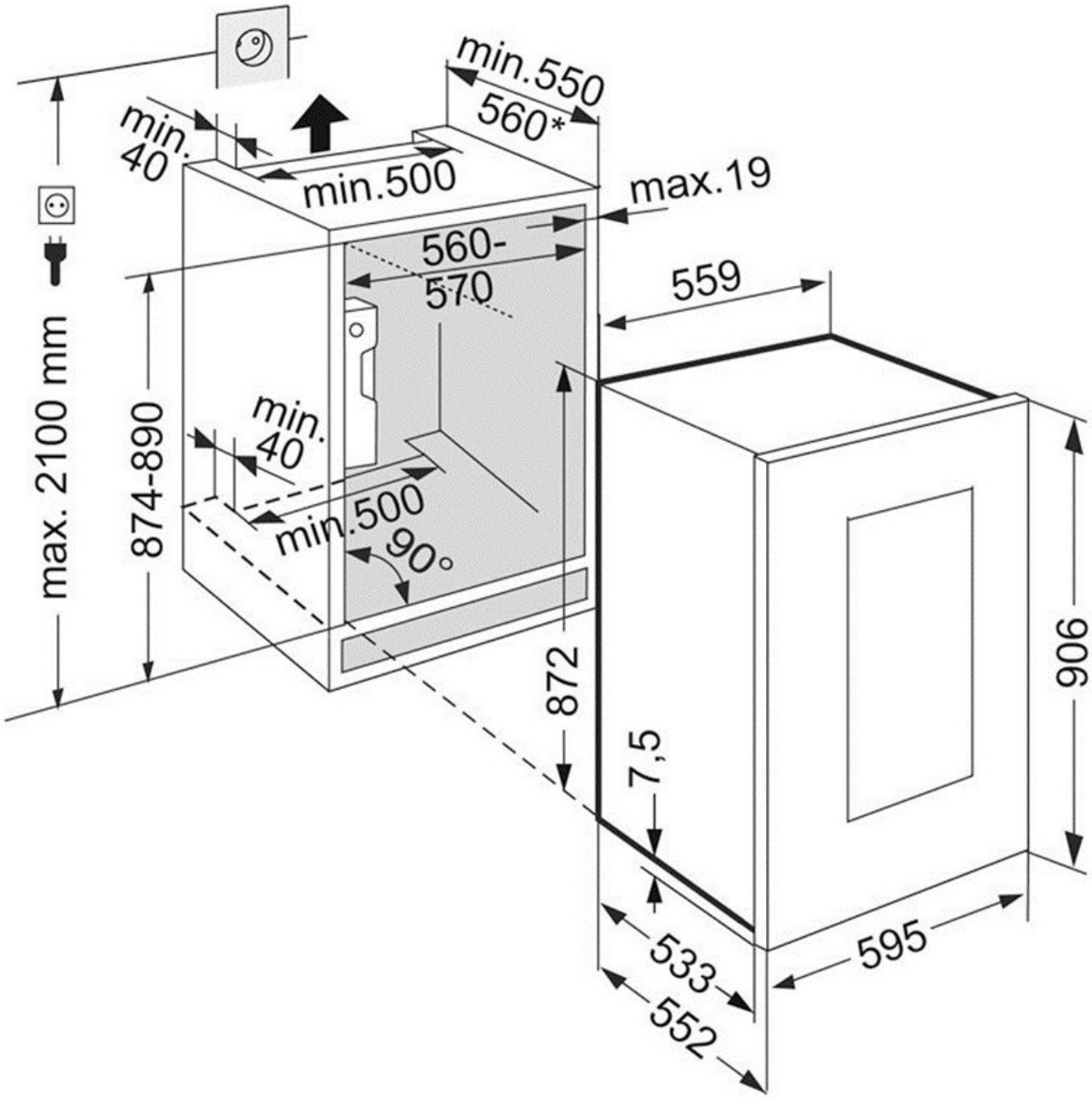
min.550
560*
min.
40
min.500
max.19
560-
570
559
max. 2100 mm
874-890
min.
40
min.500
90°
872
7,5
906
533
595
552